Sensores SR e Intelligent Digital (CAN) y accesorios para uso con la serie HPM

WEBTEC
hidra[matic]
Downloaded from: www.hidramatic.com

Hasta

- 750 lpm, 200 gpm para medición de caudal
- 1000 bar, 14500 psi para medición de presión

Amplia variedad de cables y accesorios

Todos los sensores Intelligent Digital (ID) utilizan el protocolo CAN y cuentan con un LED que permite identificarlos fácilmente. Los sensores SR también llevan incorporada una identificación de modo que los dispositivos de mano puedan reconocer el tipo y tamaño de sensor que está en uso.

Existe una amplia gama de cables y conectores para dar cabida a todas las aplicaciones. Los sensores ID se conectan entre sí en línea por medio de un cable en Y, lo cual acorta con frecuencia los tramos de cable.

Los caudalímetros de turbina serie CT y CTR ofrecen una solución completa para la medición del caudal de sistemas hidráulicos en bancos de prueba, máquinas herramienta y otras aplicaciones fijas o móviles. El caudalímetro puede instalarse en cualquier parte del circuito hidráulico para realizar pruebas de producción, puesta en servicio, pruebas de desarrollo y sistemas de regulación. El compacto diseño permite la instalación de los caudalímetros en sitios donde el espacio es reducido.

La válvula de carga integral incorporada en la serie CTR proporciona una regulación de presión suave y progresiva en ambos sentidos del flujo, lo cual permite que componentes como los cilindros o motores puedan someterse a prueba sin necesidad de volver a conectar las conexiones de prueba.

Los sensores de presión se ofrecen para seis intervalos distintos hasta 1000 bar y todos miden, además, la temperatura. El aparato está totalmente encerrado en un cuerpo de acero inoxidable, sellado con grado de protección IP67.

Fabricantes de componentes hidráulicos y equipos de prueba para los sectores de maquinaria móvil, de fabricación y agrario

Características

Caudalímetros

- **CAUDAL:** 1-750 lpm 0.25-200 gpm
- **PRESIÓN:** hasta 480 bar, 7000 psi
- **CONEXIONES:** BSPP o SAE
- **BIDIRECCIONAL:** funcionamiento

Caudalímetros con válvula de carga

- **CAUDAL:** 1-750 lpm 0.25-200 gpm
- **PRESIÓN:** hasta 480 bar, 7000 psi
- **CONEXIONES:** BSPP o SAE
- **BIDIRECCIONAL:** funcionamiento
- **"INTERPASS™": sistema de seguridad** que deriva el aceite por un circuito interno en caso de sobrepresión de la válvula

Transductores de presión

- **PRESIÓN:** -1 a 1000 bar (-14.5 a 14500 psi)
- **TEMPERATURA:** -25 a 105 °C (-13 a 221 °F)

Accesorios

- **CABLES:** desde 0.5 hasta 20 metros de largo

THE FPDA MOTION & CONTROL NETWORK MEMBER

nqa. ISO 9001 Registered — UKAS QUALITY MANAGEMENT 015

Certificado N ° 8242

HPMACC-BU-SPA-2889.pdf 05/13
(10. edición)

Caudalímetros

Especificaciones

Modelo	Conexiones principales	Conexiones superiores*	Caudal	Presión máx.
CT15-***-B-B-6	1/2” BSPP	1/4” BSPP	1-15 lpm	420 bar
CT15-***-S-S-6	3/4” -16UN SAE N.º 8 tipo ORB	7/16” -20UN SAE N.º 4 tipo ORB	0.25-4 gpm	6000 psi
CT60-***-B-B-6	3/4” BSPP	1/4” BSPP	3-60 lpm	420 bar
CT60-***S-S-6	1-1/16” -12UN SAE N.º 12 tipo ORB	7/16” -20UN SAE N.º 4 tipo ORB	0.8-16 gpm	6000 psi
CT150-***-B-B-6	3/4” BSPP	1/4” BSPP	5-150 lpm	420 bar
CT150-***-S-S-6	1-1/16” -12UN SAE N.º 12 tipo ORB	7/16” -20UN SAE N.º 4 tipo ORB	1.3-40 gpm	6000 psi
CT300-***-B-B-6	1” BSPP	1/4” BSPP	8-300 lpm	420 bar
CT300-***-S-S-6	1-5/16” -12UN SAE N.º 16 tipo ORB	7/16” -20UN SAE N.º 4 tipo ORB	2-80 gpm	6000 psi
CT600-***-B-B-5	1-1/4” BSPP	1/4” BSPP	15-600 lpm	350 bar
CT600-***-S-S-5	1-5/8” -12UN SAE N.º 24 tipo ORB	7/16” -20UN SAE N.º 4 tipo ORB	4-160 gpm	5000 psi
CT750-***-S-B-7	1-7/8” -12UN SAE N.º 24 tipo ORB	1/4” BSPP	20-750 lpm	480 bar
CT750-***-S-S-7	1-7/8” -12UN SAE N.º 24 tipo ORB	7/16” -20UN SAE N.º 4 tipo ORB	5-200 gpm	7000 psi
CT750-SR-F-B-3 SR	1-1/2” SAE N.° 24 código 61, brida de 4 pernos	1/4” BSPP	20-750 lpm	210 bar
CT750-SR-F-S-3 SR	1-1/2” SAE N.° 24 código 61, brida de 4 pernos	7/16” -20UN SAE N.º4 tipo ORB	5-200 gpm	3000 psi

Cambiar *** por CAN o SR para obtener el número de modelo completo. *El CT 15 tiene una de las conexiones superiores especificadas.

Dimensiones en mm (pulgadas)

Modelo	A	B	C	D	E	Peso kg (libras)
CT15	37 (1-1/2”)	136 (5-3/8”)	37 (1-1/2”)	123 (5”)	69.5 (2-3/4”)	0.7 (1.5)
CT60	62 (2-1/2”)	190 (7-1/2”)	50 (2”)	136 (5-3/8”)	103 (4”)	1.6 (3.5)
CT150	62 (2-1/2”)	190 (7-1/2”)	50 (2”)	136 (5-3/8”)	103 (4”)	1.6 (3.5)
CT300	62 (2-1/2”)	190 (7-1/2”)	50 (2”)	140 (5-1/2”)	103 (4”)	1.7 (3.7)
CT400	62 (2-1/2”)	190 (7-1/2”)	50 (2”)	140 (5-1/2”)	103 (4”)	1.7 (3.7)
CT600	62 (2-1/2”)	212 (8-3/8”)	75 (3”)	156 (6”)	127 (5”)	2.7 (6)
CT600-**-F-*-*	100 (4”)	212 (8-3/8”)	75 (3”)	160 (6-1/4”)	126 (5”)	5.0 (11)
CT750	100 (4”)	212 (8-3/8”)	75 (3”)	160 (6-1/4”)	126 (5”)	5.0 (11)

La versión SR es 9 mm (3/8 pulg.) más corta en las dimensiones D

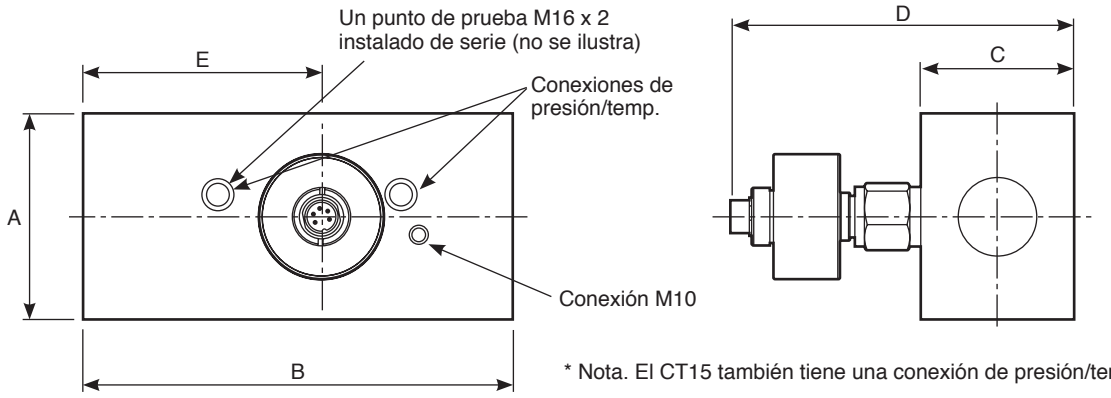

* Nota. El CT15 también tiene una conexión de presión/temp.

Caudalímetros con válvula de carga

Especificaciones

Modelo	Conexiones principales	Conexiones superiores	Caudal	Presión máx.
CT300R-***-B-B-6	1” BSPP1/4” BSPP	8-300 lpm	420 bar	
CT300R-***-S-S-6	1-5/16” -12UN SAE N.º 16 tipo ORB	7/16” -20UN SAE N.º 4 tipo ORB	2-80 gpm	6000 psi
CT750R-***-S-B-7	1-7/8” -12UN SAE N.º 24 tipo ORB	1/4” BSPP	20-750 lpm	480 bar
CT750R-***-S-S-7	1-7/8” -12UN SAE N.º 24 tipo ORB	7/16” -20UN SAE N.º 4 tipo ORB	5-200 gpm	7000 psi
CT750R-SR-F-B-3 SR	1-1/2” SAE N.° 24 código 61, brida de 4 pernos	1/4” BSPP	20-750 lpm	210 bar
CT750R-SR-F-S-3 SR	1-1/2” SAE N.° 24 código 61, brida de 4 pernos	7/16” -20UN SAE N.º 4 tipo ORB	5-200 gpm	3000 psi

Cambiar *** por CAN o SR para obtener el número de modelo completo.

Dimensiones en mm (pulgadas)

Modelo	A	B	C	D	E	F	G	Peso kg (libras)
CT300R	49 (2”)	100 (4”)	182 (7-1/8”)	222 (8-3/4”)	102.5 (4”)	47.6 (1-7/8”)	138 (5-1/2”)	3.7 (8.1)
CT400R	49 (2”)	100 (4”)	182 (7-1/8”)	222 (8-3/4”)	102.5 (4”)	47.6 (1-7/8”)	138 (5-1/2”)	3.7 (8.1)
CT600R	75 (3”)	125 (5”)	211 (8-3/8”)	235 (9-3/4”)	99 (3-7/8”)	63 (2-1/2”)	157 (6-1/8”)	7.5 (16.5)
CT750R	75 (3”)	125 (5”)	211 (8-3/8”)	235 (9-3/4”)	99 (3-7/8”)	63 (2-1/2”)	157 (6-1/8”)	7.5 (16.5)

Agregar 20 mm (3/4 pulg.) a G para obtener la altura total, incluidas las patas.
La versión SR es 9 mm (3/8 pulg.) más corta en las dimensiones G.

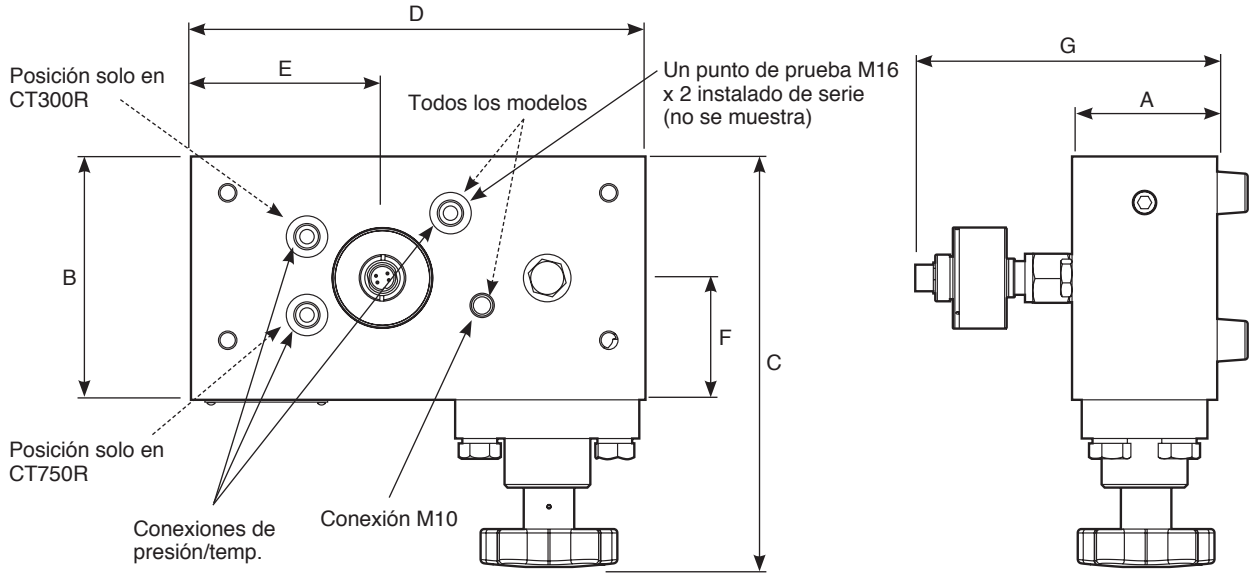

Especificaciones técnicas
Caudalímetros CT y CTR

Temperatura ambiente: -10 a 50 °C (14-122 °F)
Tipo de fluido: Aceites, combustibles, agua/glicol, emulsiones de aceite/agua
Temperatura del fluido: -20 a 90 °C (-4 a 194 °F) uso continuo
Filtrado 25 µm (10 µm para CT15-CAN)
Viscosidad: 10...100 cSt
Exactitud: 15-100% del intervalo: 1% de la lectura indicada
Por debajo del 15% brinda una exactitud fija del 1% del 15% a fondo de escala (CT15: 1% a fondo de escala)
Repetibilidad: Mejor que ± 0.2%

Especificación eléctrica
Fuente de alimentación: CAN: 8-40 V CC, SR: 7-15 V CC
Tiempo de respuesta: 50 ms

Material de construcción
Cuerpo del caudalímetro: 600/750 Aluminio 2014A T6 de alta resistencia
15/60/150/300/400 Aluminio 2011 T6 de alta resistencia
Piezas internas: Aluminio, acero, acero inoxidable
Transductor: Cuerpo y tuerca: acero 212A42 con niquelado químico. Caja y tapa: aluminio 2011 T3
Juntas: Juntas de Viton de serie, de EPDM en opción; consulte a la oficina de ventas.

Transductores de presión

CAN (ID)

Modelo	Presión
SR-PTT-016-05-0C-CAN	-1-16 bar
SR-PTT-060-05-0C-CAN	0-60 bar
SR-PTT-160-05-0C-CAN	0-160 bar
SR-PTT-400-05-0C-CAN	0-400 bar
SR-PTT-600-05-0C-CAN	0-600 bar
SR-PTT-1K0-05-0C-CAN	0-1000 bar

SR

Modelo	Presión
SR-PT*-015-05-0C	-1 - 15 bar
SR-PT*-060-05-0C	0 - 60 bar
SR-PT*-150-05-0C	0 - 150 bar
SR-PT*-400-05-0C	0 - 400 bar
SR-PT*-600-05-0C	0 - 600 bar
SR-PT*-1K0-05-0C	0 - 1000 bar

Conexión de presión 1/2" BSPP, suministrada con conector de punta de prueba M16 x 2

SR-PTN-*-0C-CAN**

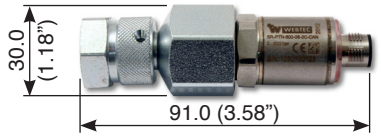

SR-PTN-*-05-0C**

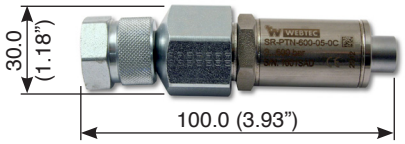

SR-PTT-*-0C-CAN**

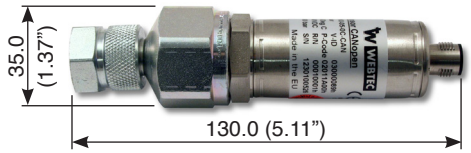

SR-PTT-*-05-0C**

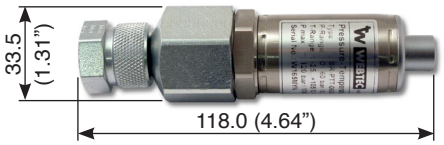

Especificaciones técnicas

Temperatura ambiente: -25 a 85 °C (-13 a 185 °F)
Tipo de fluido: Aceites, combustibles, agua/glicol, emulsiones de aceite/agua
Temperatura del fluido: -25 a 105 °C (-13 a 221 °F)
Exactitud: Presión: ± 0.5% a fondo de escala
Temperatura: ± 3 °C

Especificación eléctrica
Fuente de alimentación: CAN: 8-40 V CC SR: 7-15 V CC SR:
Tiempo de respuesta: 1 ms

Material de construcción
Cuerpo principal: Acero inoxidable 1.4301
Juntas: Viton® (FKM)
Grado de protección: IP67
Partes en contacto con el fluido: Acero inoxidable 1.4301, Viton® (FKM)
Dimensiones: 95.6 mm x 26.9 mm
Peso aprox.: 170 g

Cables de conexión CAN (ID)

Modelo	Longitud
SR-CBL-0.5-MF-CAN	0.5m
SR-CBL-02-MF-CAN	2m
SR-CBL-05-MF-CAN	5m
SR-CBL-10-MF-CAN	10m
SR-CBL-20-MF-CAN	20m
SR-CBL-0.05-Y-CAN	Divisor sin cable
SR-CBL-0.3-Y-CAN	Divisor en Y CAN, incluido cable de 0.3 m
SR-CBL-000-R-CAN	Resistencia de terminación CAN
SR-CONN-ADPT-M8	Adaptador de cable M8x1 4 polos, entrada/salida digital
SR-CONN-ADPT-M12	Adaptador de cable M12x1 5 polos, analógico

SR Cables

Modelo	Longitud	Tipo
SR-CBL-003-55-MM	3 m	Conexión
SR-CBL-005-55-MF	5 m	Extensión
SR-CBL-002-54-MM	2 m	Adaptador de 5 a 4 terminales

Accesorios/repuestos

Model Number	Description
SR-PSU-HPM6000	Fuente de alimentación del HPM6000
SR-HPM6000-00-0C-STP	Correa para colgar el HPM del cuello
SR-CAB-540-PC-USB	HPM540 Cable PC a USB
SR-USB-HPM6000	cable USB tipo A y B
SR-LAN-HPM6000	cable LAN
SR-HPM-PSU-MC-1C	Fuente de Alimentación HPM540
SR-HPM-CHG-03-0C	Adaptador de carga en carro
SR-HAND-HPM6000	Reemplazo de palanca para el HPM6000

SR

Modelo	Descripción
SR-RPM-300-05-3C	Tacómetro SR con cable fijo de 5 terminales
SR-VADC-1C	Caja de entrada y cable de sensores SR
SR-FQC	Convertidor de frecuencia SR
SR-TTP-400-05-0C	Sonda de temperatura SR 0 a 70 °C

CE

HOMOLOGACIÓN

Webtec Products Limited se reserva el derecho de efectuar mejoras y modificaciones de las especificaciones sin previo aviso